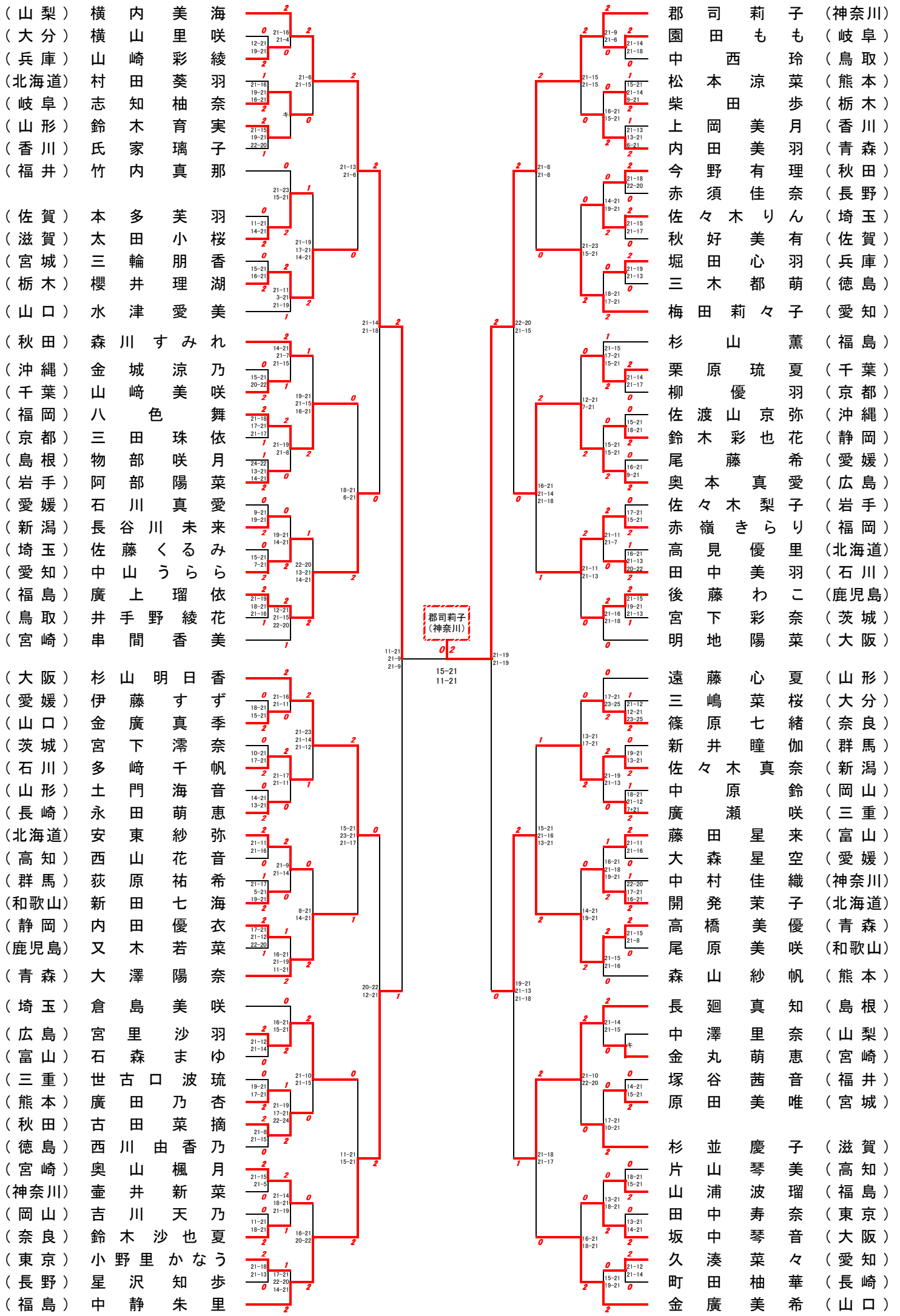ジュニア新人女子（シングルス）